ՎԵՐԱՆՈՐՈԳՄԱՆ ԱՇԽԱՏԱՆՔՆԵՐ

Հ.Հ.	ԱՇԽԱՏԱՆՔԻ ԱՆՎԱՆՈՒՄԸ	ՉԱՓ. ՄԻԱՎ.	ԾԱՎԱԼԸ
1	Բազալտե եզրաքարերի տեղադրում բետոնե հիմքի վրա B15,150x300 եզրաքար	գմ	67
2	Բետոնե եզրաքարերի տեղադրում բետոնե հիմքի վրա B15, 80x200 եզրաքար	գմ	370
3	Կարմիր ավազի շերտ խաղասարքերի խաղահրապարակում d=120 մմ	մ^2	105
4	Բուսահողի շերտի փռում d=150մմ	մ^3	52.5
5	Կանաչապատում	մ^2	350
6	Բազալտե սալերով հարթակ ցայտաղբյուրի տակ b=30 մմ	մ^2	1
7	Ասֆալտբետոնե շերտի իրականացում 40 մմ	մ^2	370
8	Խճի շերտ Ա/բ ծածկի տակ 150 մմ	մ^3	55.5
9	Նոր բազալտե ցայտաղբյուրի տեղադրում 0.25x0.25x0.8(h)	մ^3	0.05
10	հորիզոնական ճոճանակի տեղադրում	հատ	1
11	ուղղահայաց ճոճանակի տեղադրում	հատ	1
12	կարուսել	հատ	1
13	Սղարան	հատ	1
14	Խաղասարքերի յուղաներկում	մ^2	35
15	Խաղասարքերի բետոնե հիմքերի իրականացում B15 դասի	մ^3	1.5
16	Պատի ց/ավազե սվաղ ցանցի վրա	մ^2	108
17	Նույնի ֆասադային ծեփամածկում	մ^2	108
18	Նույնի ֆասադային ներկում	մ^2	108
19	Նույնի նկարազարդում	մ^2	108
20	Ցայտաղբյուրի ջրամատակարարման պլաստմասե խողովակ Φ25	գծմ	25
21	Ցայտաղբյուրի ջրահեռացման պլաստմասե խողովակ Φ50	գծմ	20
22	Φ25 ձևավոր մասեր	հատ	7
23	Φ50 ձևավոր մասեր	հատ	6
24	Φ 25 ջրի փական	հատ	2
25	Խրամուղու փորում ձեռքով	մ^3	6.5
26	Գրունտի ետլիցք	մ^3	6.3
27	Բետոնե եզրաքարերի տեղադրում բետոնե հիմքի վրա B15, 150x300 եզրաքար շենքի սալվածքում	գծմ	55
28	Շենքի սալվածքի ասֆալտապատում 40 մմ	մ^2	40

Ճաղաշար

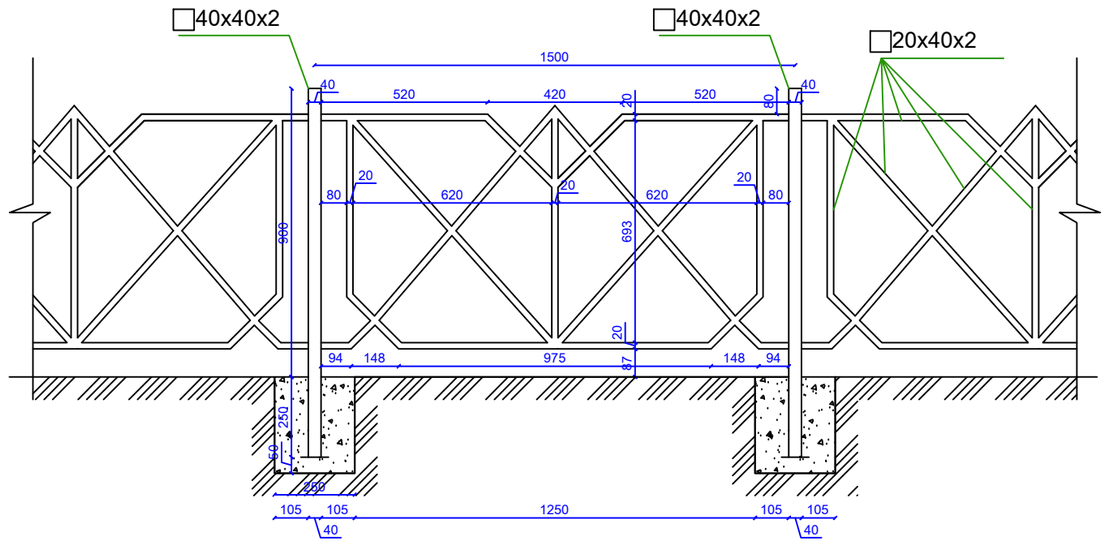

ՔԱՆԴՍԱՆ ԱՇԽԱՏԱՆՔՆԵՐ

Հ.Հ.	ԱՇԽԱՏԱՆՔԻ ԱՆՎԱՆՈՒՄԸ	ՉԱՓ. ՄԻԱՎ.	ԾԱՎԱԼԸ
1	Գոյ.ունեցող բազալտե եզրաքարերի քանդում	գմ	65
2	Գոյ. ունեցող մետաղական Φ57-Φ108 մետաղական խողովակների ապամոնտաժում	գծմ	35
3	Ասֆալտբետոնե շերտի քանդում (ներառյալ շերտերը $h_{մինչ}$=150մմ)	մ^2	477
4	Գոյ.ունեցող բետոնե եզրաքարերի քանդում	մ^3	157
5	Տեղանքի հորիզոնական հարթեցում	մ^2	1185

Ընդամենը 80_ գծմ

Ճաղաշարի մասնագիր 1.5 մ

Հ.Հ.	Անվանումը	Չափ.մի ավ.	Քանակը
1	Պողպատյա Ուղղանկյուն խողովակ 40x40x2մմ	գմ	1.15
2	Պողպատյա Ուղղանկյուն խողովակ 20x40x2մմ	գմ	9.25
Կետային հիմքերի քանդում 4-րդ կարգի գրունտում		մ^3	0.019
Բետոն B15		մ^3	0.019
Ավելորդ գրունտի տեղափոխում		մ^3	0.019

ՆԳԾ	Հ.Հովսեփյան		
Նախագծ.	Ն.Սարդարյան		

Երևանի Շենգավիթ վարչական շրջանի Շարուրի 28/2 շենք բակային տարածքի բարեկարգում
Պատվիրատու `Շենգավիթ վարչական շրջան

Ճարտարապետաշինարարական մաս	Փուլ	Թերթ	Թերթեր
	ԱՇ	7	

Գազոնի ճաղաշար, աշխատանքային ծավալներ

«ՍՈՒՖԵՏ» ՍՊԸ